MICRONICS

GROUPE DE FILTRATION TECHNIQUE

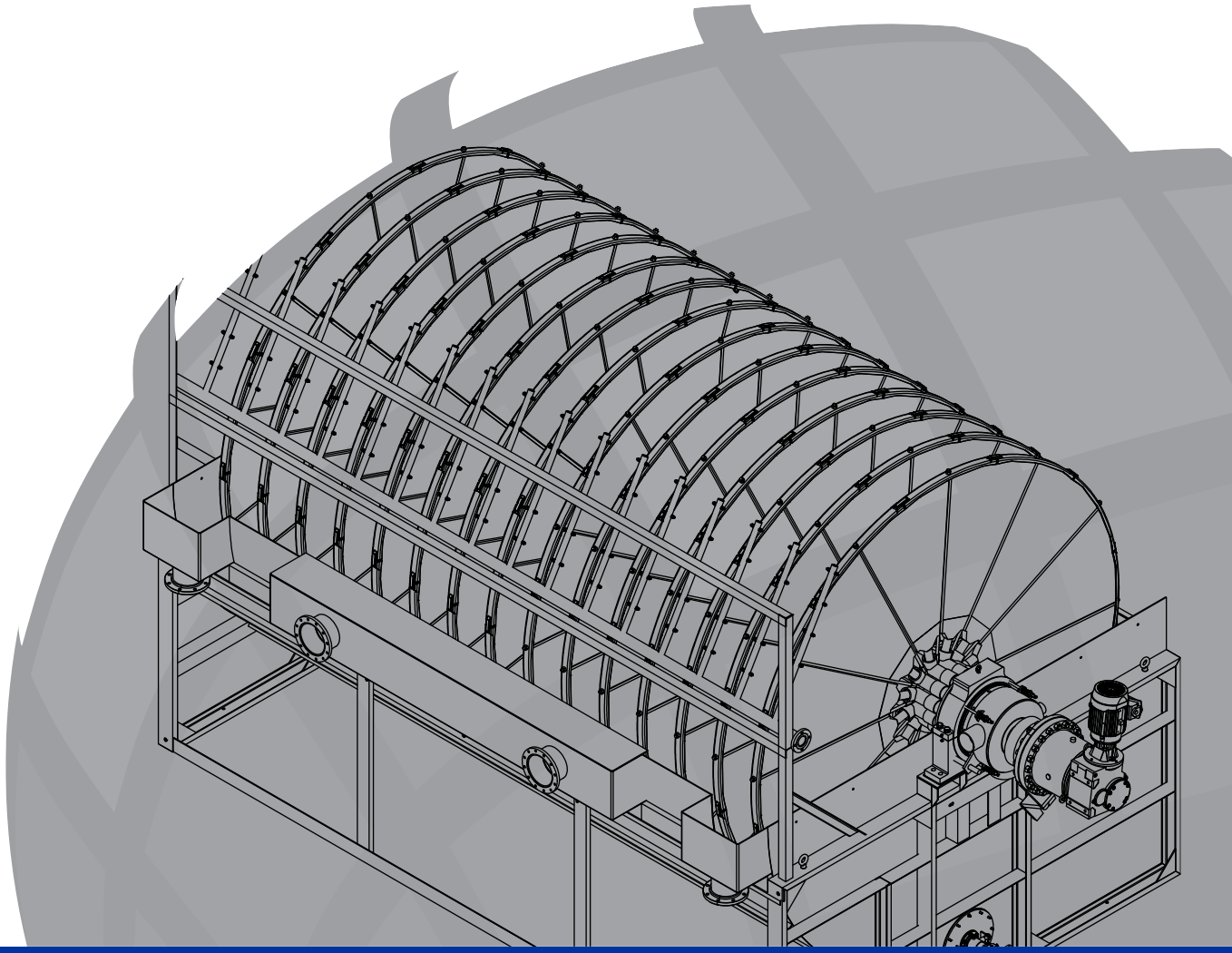

SYSTÈME DE FILTRE À VIDE À DISQUE

SOLUTIONS TECHNIQUES COMPLÈTES DE FILTRATION

DES SOLUTIONS DE FILTRATION CONÇUES PAR LES MARQUES LES PLUS FIABLES DU SECTEUR.

Le portefeuille de solutions techniques de filtration de Micronics Engineered Filtration Group comprend la conception / l'ingénierie / la fabrication / l'assemblage de :

- **Systèmes de filtre à vide à tambour rotatif**
- **Systèmes de filtre à vide à courroie horizontale**
- **Filtres à vide à disque**
- **Filtres-presses**
- **Feuilles de filtration sous pression**
- **Équipement de sac filtrant**

Nous sommes également spécialisés dans les médias filtrants de pointe, le service technique sur le terrain, les services de laboratoire internes et les pièces de rechange pour les systèmes de filtration sous vide, les feuilles de filtration sous pression, les filtres-presses et les sacs filtrants.

Notre équipe s'engage à maintenir votre équipement en bon état de fonctionnement et à maximiser sa disponibilité.

NOTRE SYSTÈME DE FILTRE À VIDE À DISQUE NFM[MD] OFFRE :

Grandes surfaces de filtration, jusqu'à 3 300 pi²

Conçu pour l'assèchement des boues abrasives à sédimentation rapide et à très haute densité

FILTRATION TECHNIQUE

Conception efficace du secteur des disques et du cylindre central pour maximiser le débit hydraulique et obtenir une faible humidité du gâteau

Agitateur à entraînement direct pour un coût d'exploitation réduit

Ingénierie

- Ingénieurs professionnels agréés
- Conception mécanique, électrique et de procédé
- Capacités personnalisées
- Modélisation 3D CAD et Inventor
- Simulation d'analyse des éléments finis (FEA)
- Prototypage

Services techniques sur le terrain

- Gestion de projet
- Installation clé en main
- Mise en service de l'équipement
- Formation des opérateurs, à la maintenance et à la sécurité
- Inspections mécaniques
- Audits de rendement
- Remise à neuf sur site
- Tests en laboratoire et à l'échelle pilote

Services techniques sur le terrain

- Soudeurs et monteurs de machinerie certifiés ASME
- Tests aux rayons X, au pénétrant, à l'hélium/ à la pression
- Contrôle de la qualité des matières entrantes, des composants et de l'assemblage final
- Rouleaux de vulcanisation à chaud et revêtements en caoutchouc pour poulies
- Fabrication de courroies de drainage en caoutchouc
- Non-syndiqué

Le cylindre central à haut débit est conçu pour faciliter la maintenance

Agitateur à entraînement direct pour un coût d'exploitation réduit

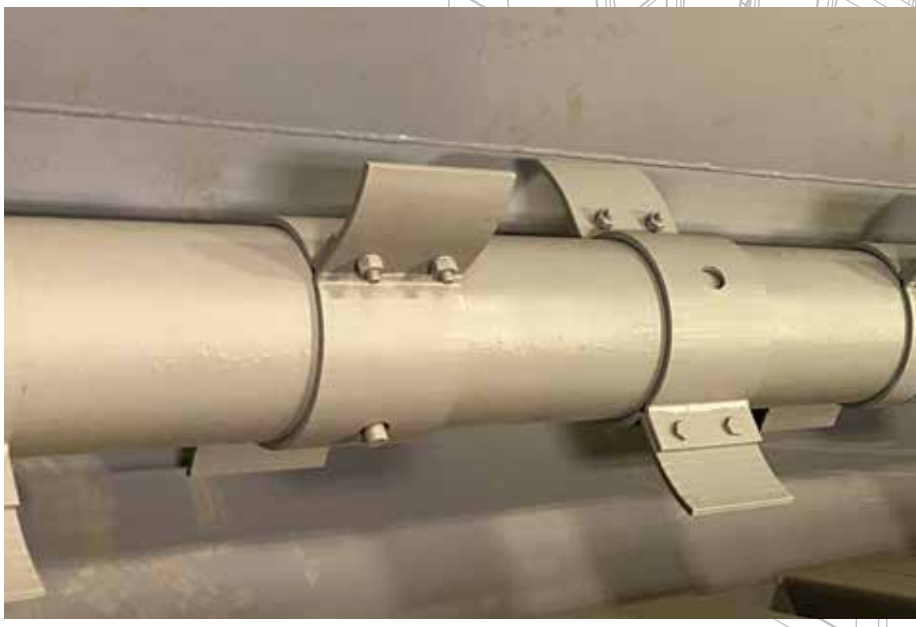

Conception efficace de disques à secteurs pour maximiser le débit hydraulique et obtenir une faible humidité du gâteau

SOLUTIONS

Chez Micronics Engineered Filtration Group, nous sommes fiers de notre héritage de marques de filtration éprouvées et fiables qui fournissent des solutions de filtration sous pression, de filtration sous vide et de contrôle de la pollution de l'air/solutions pour dépoussiéreur.

Nous résolvons les problèmes. Nous apportons une attention personnelle aux difficultés de chaque entreprise en matière de filtration, afin de les aider à atteindre leurs buts et objectifs. Nous nous engageons à établir des partenariats solides et à long terme avec nos clients et à gagner leur confiance chaque jour.

Qu'il s'agisse de médias filtrants, d'équipements de filtration avancés, de maintenance et d'entretien, ou de pièces de rechange, notre équipe d'experts en filtration s'engage à assurer le succès de nos clients.

MICRONICS

GROUPE DE FILTRATION TECHNIQUE

PARTENAIRES EN :

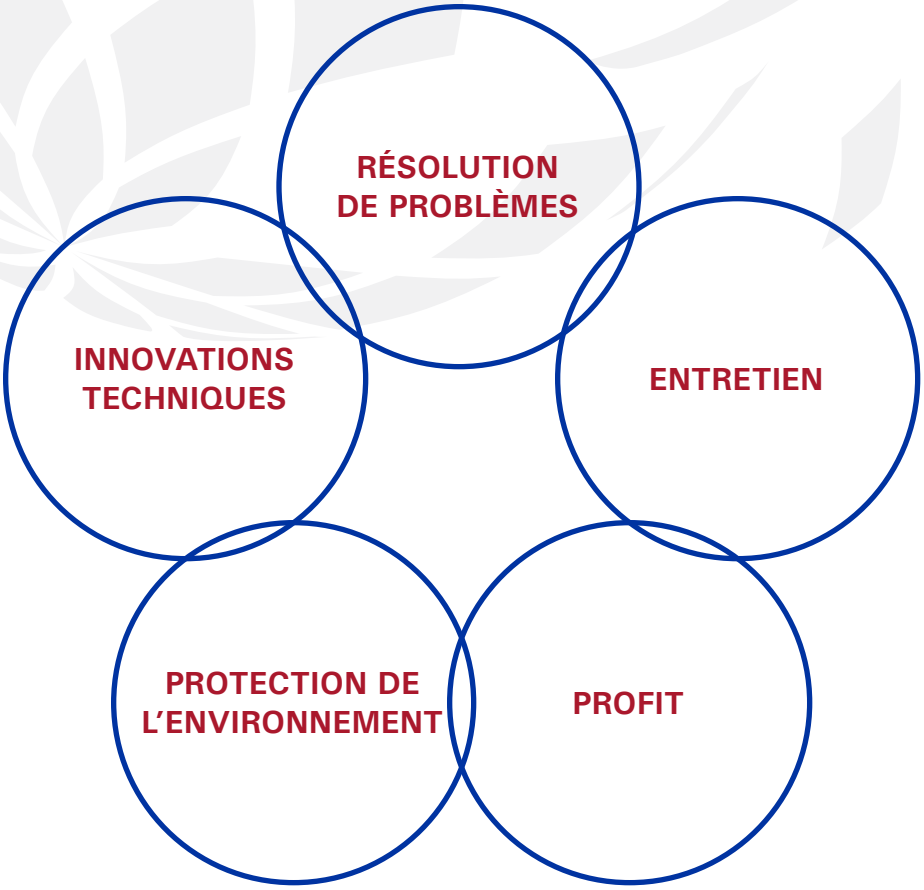

MICRONICS SFM ICPE AFT UPC NFM Filterfab